KWC F5L-Therm

Miscelatore termostatico da bordo lavabo monocomando, senza barriere

Modell-Linie: F5L | F5LT1010
Rubinetterie per bagni | Rubinetterie monocomando

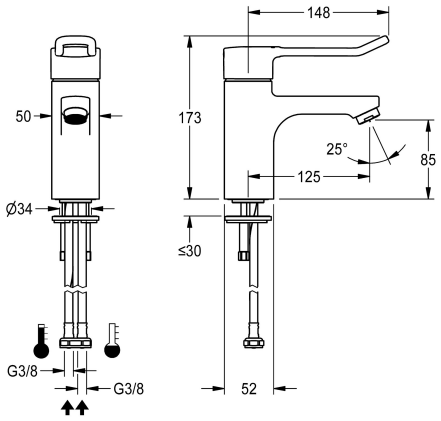

KWC-No.	Collegamento all'acqua
2030066301	tubo
2030066489 con tubi di collegamento	PIPE

Miscelatore termostatico monocomando F5L-Therm utilizzato come miscelatore a bordo lavabo DN 15 per lavabi senza barriere, lunghezza della leva 150 mm. Cartuccia del miscelatore a controllo termostatico con elemento a espansione, blocco di sicurezza in caso di interruzione della fornitura di acqua fredda, blocco temperatura antitorsione regolabile e tecnologia a dischi ceramici. Con dispositivo per l'unità igienica opzionale, adatto per l'esecuzione di un flussaggio sanitario automatico, disinfezione termica programmabile e memorizzazione dei dati statistici. Cappuccio leva ergonomico a forma di staffa, nella zona anteriore con lieve bombatura e rivestito di grigio basalto, secondo il principio dei due sensi (tattile e visivo). Da collegare ad acqua calda o fredda mediante tubi flessibili inclusi i filtri. Costruzione interamente metallica, ottone cromato lucido. Regolatore del getto laminare con regolatore del flusso integrato 6,0 l/min, proiezione 125 mm.

Dati tecnici

con valvola/e anti-ritorno	No
Calcolo volume d'erogazione dell'acqua fredda	0.07 l/s
Calcolo volume d'erogazione dell'acqua calda	0.07 l/s
De-pressurizzato	No
con filtro	Si
Principio di funzionamento	Manuale
Risciacquo igienico	Preparato
Diametro mandata	DN 15
Dimensione mandata	G3-8
Meccanismo di bloccaggio	Parte superiore in ceramica
Materiale connessioni	Ottone
Pressione portata minima	1 bar
Tipologia della miscelazione	Con termostato
Comando per scarico	No
con rosette/piastra di copertura	No
Interruzione di sicurezza	No
Isolamento sonoro	No
Bocca	Fissato
Proiezione bocca	125 mm
Finitura della superficie	Cromato
Finitura superficiale del raccordo	specchio
Arresto della temperatura	Si

38° THERM INSIDE

KWC F5L-Therm

Miscelatore termostatico da bordo lavabo monocomando, senza barriere

Modell-Linie: F5L | F5LT1010
Rubinetterie per bagni | Rubinetterie monocomando

Disinfezione termica	Si
Tipo di montaggio	Foro della valvola
Funzionamento	Comando manuale
Tipologia sapone	Rubinetto a colonna
Flusso volumetrico a 3 bar	0.1 l/s
Collegamento all'acqua	tubo
Colore accento	senza
Colore di base	Aspetto cromato (lucido)

Accessori opzionali

Prolunga del corpo rubinetteria 140 mm

2030041325
ACLM1010

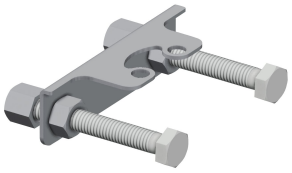

Protezione antitorsione

2030041324
ACLM1009

Alloggiamento aeratore

2000104778
ZTAPS0005

Unità igienica per miscelatore monocomando F5L

2030068986
ACLX1003

Unità igienica ad incasso per miscelatore F5L

2030068988
ACLX1007

Pezzi di ricambio

KWC F5L-Therm

Miscelatore termostatico da bordo lavabo monocomando, senza barriere

Modell-Linie: F5L | F5LT1010
Rubinetterie per bagni | Rubinetterie monocomando

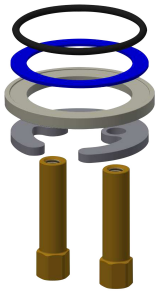

Attacco rapido

2030010045
EAQFT0005

Regolatore del getto

2030012352
ETAPS0037