KWC F5L-Therm
Thermostat-Einhebel-Standbatterie, barrierefrei

Modell-Linie: F5L | F5LT1011
Wascharmaturen | Konventionelle Armaturen

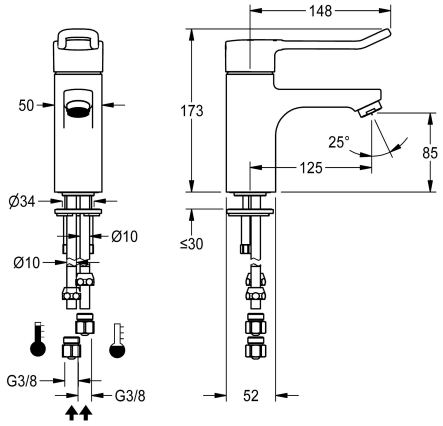

KWC-Nr.	Wasseranschluss
2030066301	Schlauch (Verschraubung)
2030066489 mit Anschlussrohren	Rohr

F5L-Therm Thermostat-Einhebelmischer als Standbatterie DN 15 für barrierefreie Waschanlagen, Hebellänge 148 mm. Thermostatisch gesteuerte Mischkartusche mit Dehnstoffelement und aktivem Verbrühungsschutz sowie einstellbarem, verdrehsicherem Temperaturanschlag und Keramikscheibentechnik. Mit Vorrichtung für die optionale Hygieneeinheit zur Durchführung einer automatischen Hygienespülung und programmgesteuerten thermischen Desinfektion und Speicherung von Statistikdaten. Hebelkappe ergonomisch gestaltet in Bügelform, im vorderen Bereich mit leichter Wölbung und Basaltgrau beschichtet, nach dem 2-Sinne-Prinzip (taktil und visuell). Zum Anschluss an Warm- und Kaltwasser mittels Rohren inklusive Sieben. Ganzmetallausführung, Messing poliert verchromt. Laminarstrahlregler mit integriertem Durchflussmengenregler 6,0 l/min, Ausladung 125 mm.

Technische Daten

mit Rückflussverhinderer	nein
Berechnungsdurchfluss Kaltwass	0.07 l/s
Berechnungsdurchfluss Warmwass	0.07 l/s
drucklos	nein
mit Filter	ja
Funktionsprinzip	manuell
Hygienespülung	vorbereitet
Nennweite	DN 15
Anschlussgröße	DN 10
Schließmechanismus	Oberteil keramisch
Material Armatur	Messing
Mindestfließdruck	1 bar
Art der Mischung	mit Thermostat
Zugstangen-Ablaufgarnitur	nein
mit Rosetten/Abdeckplatte	nein
Sicherheitsabschaltung	nein
Schallschutz	nein
Auslauf	fest
Ausladung des Auslaufs	125 mm
Oberflächenbehandlung Armatur	verchromt
Oberflächenveredelung Armatur	poliert
Temperaturanschlag	ja

38° THERM INSIDE

KWC F5L-Therm
Thermostat-Einhebel-Standbatterie, barrierefrei

Modell-Linie: F5L | F5LT1011
Wascharmaturen | Konventionelle Armaturen

Thermische Desinfektion	ja
Art der Montage	Armaturenbohrung
Art der Bedienung	manueller Betrieb
Art der Wascharmatur	Standarmatur
Volumenstrom bei 3 bar	0.1 l/s
Wasseranschluss	Rohr
Akzentfarbe	ohne
Grundfarbe	Chromoptik (glänzend)
IgPosNumber	63FD81D

Optionales Zubehör

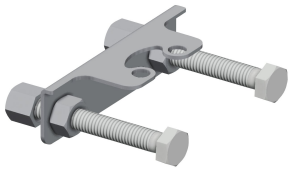

Verdrehsicherung

2030041324
ACLM1009

Diebstahlhemmendes Perlatorgehäuse

2000104778
ZTAPS0005

Hygieneeinheit für F5L Einhebel-Standbatterien

2030068986
ACLX1003

Hygieneeinheit zur Wandeinbaumontage für F5L Einhebel-Standbatterien

2030068988
ACLX1007

Ersatzteile

Siebdichtung 16 x 8 x 1,6 mm

2000104720
ASXX1012

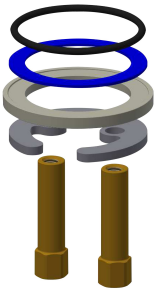

Schnellbefestigung

2030010045
EAQFT0005

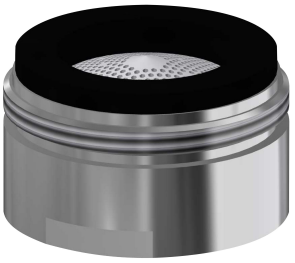

Laminarstrahlregler

2030012352
ETAPS0037

Gehäuseabdeckung

2030066566
ASLT9001

KWC F5L-Therm
Thermostat-Einhebel-Standbatterie, barrierefrei

Modell-Linie: F5L | F5LT1011
Wascharmaturen | Konventionelle Armaturen

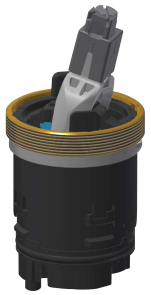

Keramikkartusche

2030066567
ASLT9002

Siebe

2000104702
ASXX1017