KWC F4LT-Med

Grifo de pie monomando de termostato con barra

Modell-Linie: F4 | F4LT1003
Griferías de lavabo | Grifo para lavabo

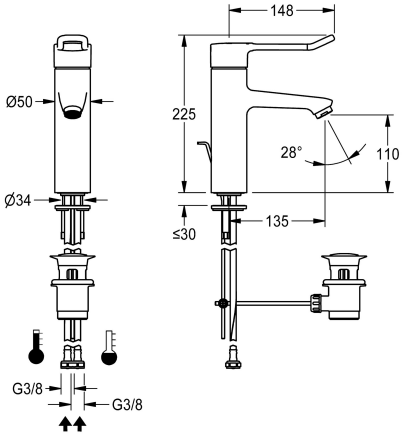

KWC-No.	Conexión de agua
2030067801	manguera
2030068120 con tubos de conexión	PIPE

F4LT-Med Mezclador monomando de termostato como grifo de pie DN 15 para instalaciones de lavabo de edificios sanitarios y asistenciales, longitud de la palanca de 148 mm. Cartucho mezclador controlado por termostato con elemento de expansión, seguridad intrínseca antirretorno, desconexión de seguridad en caso de avería en el agua fría, tope de temperatura ajustable y antigiro y tecnología de discos de cerámica. Sin válvula de retención para optimizar la higiene del agua potable. Tapa de palanca ergonómica con forma de estribo, levemente curvada en la parte anterior y con acabado gris basalto según el principio de los 2 sentidos (el del tacto y el de la vista). Conexión al agua caliente y fría por medio de tubos flexibles y filtros incluidos. Forma de la grifería optimizada para la limpieza, diseño totalmente metálico, latón con bajo contenido de plomo (contenido de plomo ≤ 0,2%) cromado pulido, con suministro de agua de volumen reducido sin recubrimiento de níquel. Regulador de chorro laminar con regulador de caudal integrado de 8,0 l/min, longitud de 135 mm. Con grifería de desagüe con barra G1 1/4 cromada.

Datos técnicos

con desconector	No
Sin presión	No
con filtro	Si
Mecanismo de activacón	manual
Diámetro de entrada	DN 15
Diámetro de entrada	G3-8
Mecanismo de cierre	Parte superior de cerámica
Material	Latón
Presión de caudal mínimo	1 bar
Mezcla	Con termostato
Válvula de vaciado	Si
con rosetas/placa de cubierta	No
Caño	Fijado
Tratamiento de la superficie	Cromado
Acabado de la superficie de montaje	brillo
Parada por temperatura	Si
Tipo de montaje	Taladro de la válvula
Tipo de operación	Accionamiento manual
Tipo de grifo	Grifo de pilares
Caudal volumétrico a 3 bar	0.13 l/s
Conexión de agua	manguera

38° THERM INSIDE

Ni

Pb ≤ 0,2%

KWC F4LT-Med

Grifo de pie monomando de termostato con barra

Modell-Linie: F4 | F4LT1003
Griferías de lavabo | Grifo para lavabo

Color acento	sin
Color primario	Aspecto cromado (brillante)

Accesorios opcionales

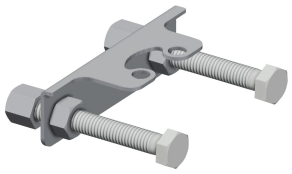

Protección antigiro

2030041324
ACLM1009

Carcasa perlator con protección antirrobo

2000104778
ZTAPS0005

Piezas de recambio

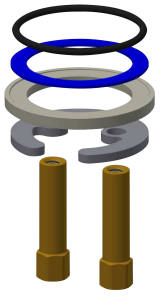

Sistema de fijación rápida

2030010045
EAQFT0005

Tubo flexible

2030041311
ASXX1005

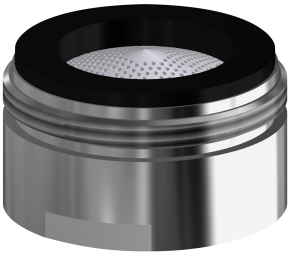

Regulador de chorro laminar

2030071309
ASXX1042

Juego de desagüe con varillas

2030045528
ASLM1004