KWC F4LT-Med
Thermostat-Einhebel-Standbatterie mit Zugstange

Modell-Linie: F4 | F4LT1016
Wascharmaturen | Konventionelle Armaturen

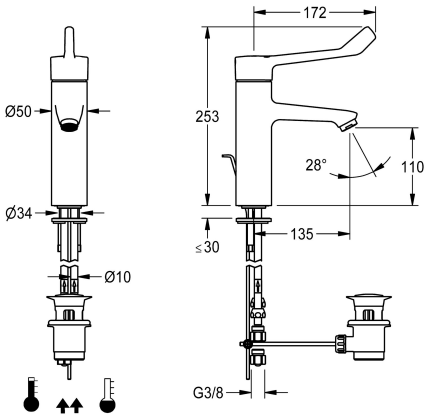

KWC-Nr.	Wasseranschluss
2030072404	Schlauch (Verschraubung)
2030072406 mit Anschlussrohren	Rohr

F4LT-Med Thermostat-Einhebelmischer als Standbatterie DN 15, für Ärzte-Waschanlagen im Gesundheitswesen und Pflegebereich, Armhebellänge 172 mm. Thermostatisch gesteuerte Mischkartusche mit Dehnstoffelement und aktivem Verbrühungsschutz, eigensicher gegen Rückfließen sowie einstellbarem, verdrehsicherem Temperaturanschlag und Keramikscheibentechnik. Ohne Rückflussverhinderer für optimierte Trinkwasserhygiene. Hebelkappe ergonomisch gestaltet in geschlossener Bauform für handkontaktfreie Armhebelbetätigung. Zum Anschluss an Warm- und Kaltwasser mittels Rohren inklusive Sieben. Reinigungsoptimierte Armaturenform, Ganzmetallausführung, bleiarmes Messing (Bleianteil ≤ 0,2%) poliert verchromt, mit volumenreduzierter Wasserführung ohne Nickelbeschichtung. Laminarstrahlregler mit integriertem Durchflussmengenregler 8,0 l/min, Ausladung 135 mm. Mit Zugstangen-Ablaufgarnitur G 1 1/4 verchromt.

Technische Daten

A3000 open-kompatibel	nein
drucklos	nein
Funktionsprinzip	manuell
Nennweite	DN 15
Anschlussgröße	G 3/8
Schließmechanismus	Oberteil keramisch
Material Armatur	Messing
Mindestfließdruck	1 bar
Art der Mischung	mit Thermostat
Gesamthöhe	253 mm
Gesamtbreite	50 mm
Zugstangen-Ablaufgarnitur	ja
Auslauf	fest
Ausladung des Auslaufs	135 mm
Oberflächenbehandlung Armatur	verchromt
Oberflächenveredelung Armatur	poliert
Temperaturanschlag	ja
Art der Montage	Armaturenbohrung
Art der Bedienung	manueller Betrieb
Art der Wascharmatur	Standarmatur
Wasseranschluss	Rohr
Akzentfarbe	ohne

38° THERM INSIDE | Ni | Pb ≤ 0,2%

KWC F4LT-Med
Thermostat-Einhebel-Standbatterie mit Zugstange

Modell-Linie: F4 | F4LT1016
Wascharmaturen | Konventionelle Armaturen

Grundfarbe	Chromoptik (glänzend)
lgPosNumber	63FC21D

Optionales Zubehör

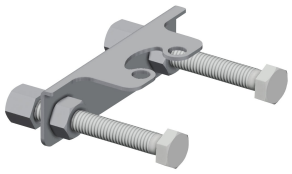

Verdrehsicherung

2030041324
ACLM1009

Diebstahlhemmendes Perlatorgehäuse

2000104778
ZTAPS0005

Ersatzteile

Gehäuseabdeckung

2030066566
ASLT9001

Keramikkartusche

2030066567
ASLT9002

Siebdichtung 16 x 8 x 1,6 mm

2000104720
ASXX1012

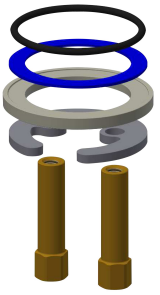

Schnellbefestigung

2030010045
EAQFT0005

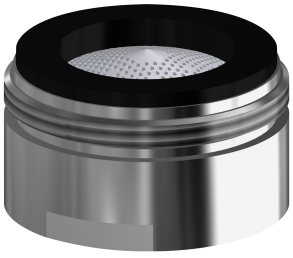

Laminarstrahlregler

2030071309

Zugstangen-Ablaufgarnitur

2030045528

KWC F4LT-Med
Thermostat-Einhebel-Standbatterie mit Zugstange

Modell-Linie: F4 | F4LT1016
Wascharmaturen | Konventionelle Armaturen

ASXX1042

ASLM1004